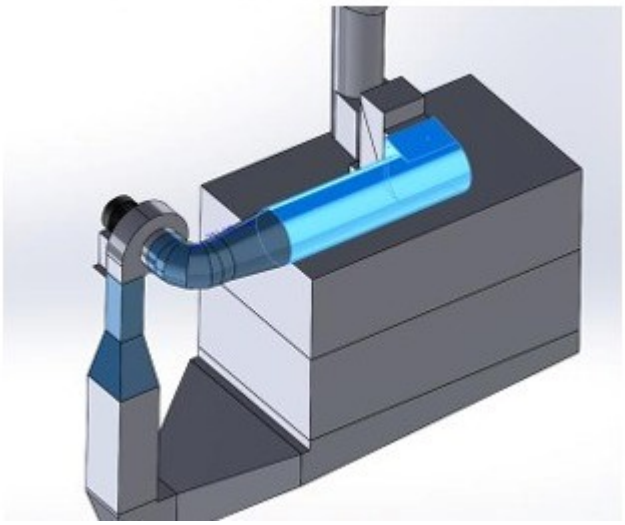

N.º DE ELEMENTO	N.º DE PIEZA	CANTIDAD
1	01.03.Caño 295	1
2	01.02.Conexion_caño	1
3	01.01.Brida	1

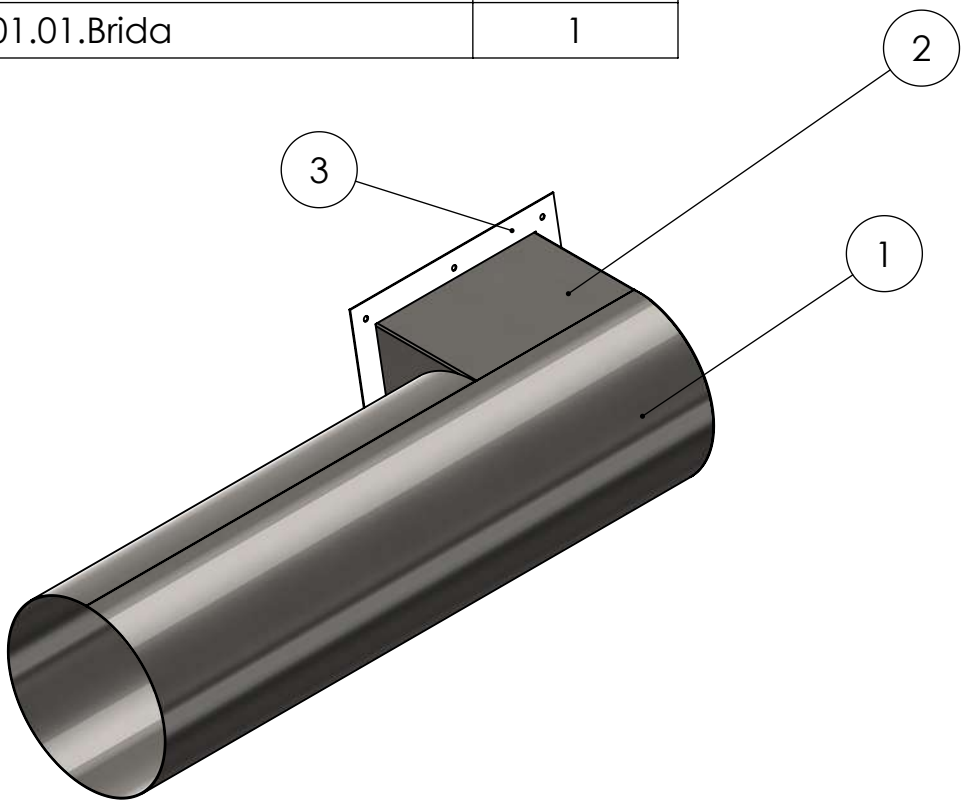

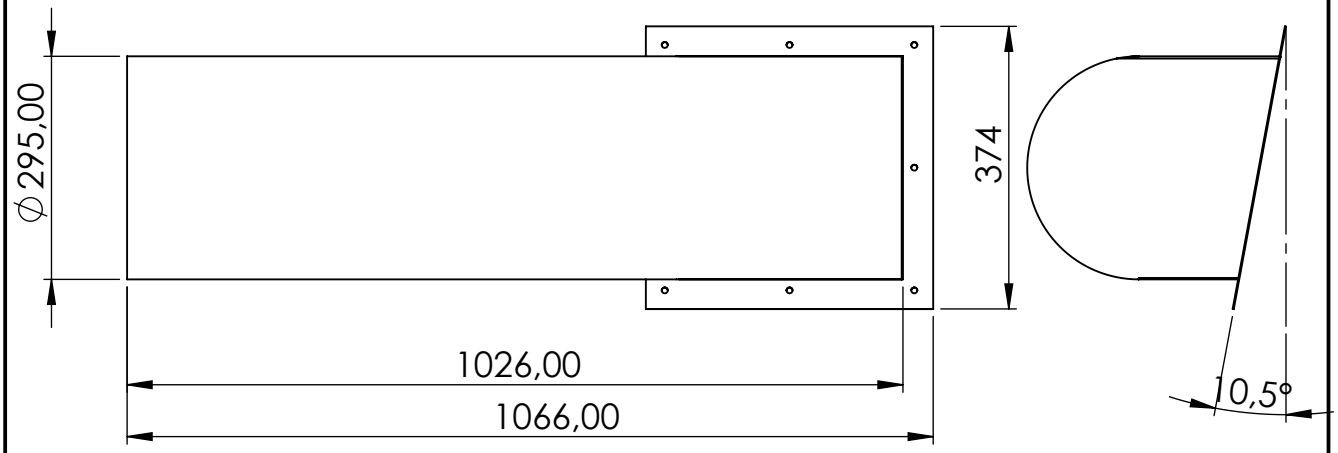

Observaciones: Ver planos de cada pieza		Fecha	Nombre	**PLANO INTERNO**
	Dibujó	7/9/2026	E. Fiadino	INTI
	Revisó			
	Aprobó	7/9/2026		Marcelo T. de Alvear 1168 -Mar del Plata - Te: (0223) 480-2801 (int. 325)
	Escala: 1:10	Equipo: 01.Succion_1		Plano: 01.Succion_1.slddrw
Peso: 12,6 Kg	Toler. Rug.			Cantidad: 1
				Material: Chapa AISI 304 1,5mm
				Página:

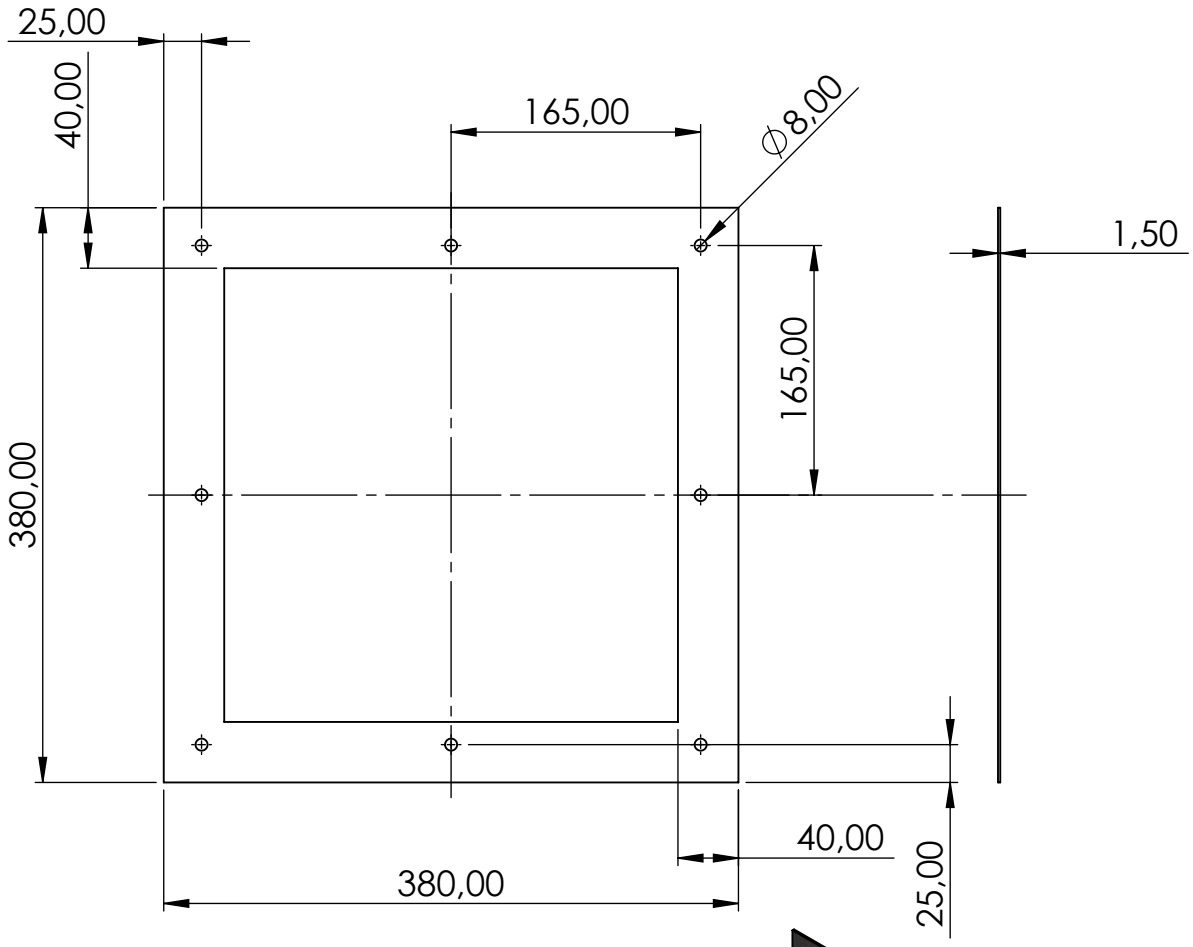

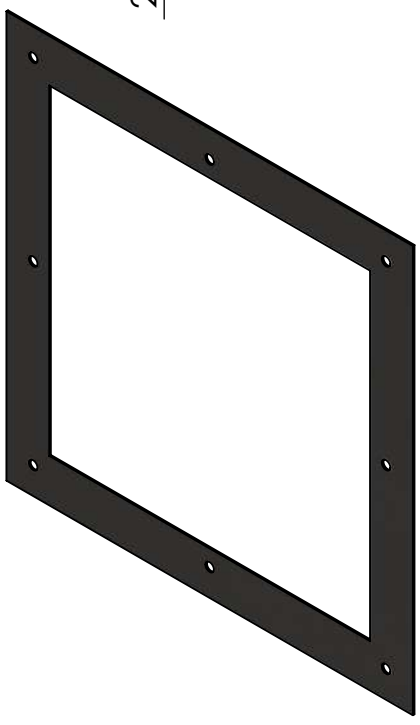

Observaciones:		Fecha	Nombre	INTI	**PLANO INTERNO**
	Dibujó	7/9/2026	E. Fiadino		
	Revisó				
	Aprobó	7/9/2026		Marcelo T. de Alvear 1168 -Mar del Plata - Te: (0223) 480-2801 (int. 325)	
	Escala: 1:5	Equipo: 01.01.Brida		Plano: 01.01.Brida.slddrw	
Peso: 0,6 Kg	Toler. Rug.			Cantidad: 1	
				Material: Chapa AISI 304 1,5mm	
				Página:	

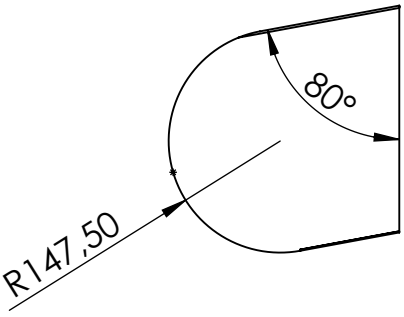

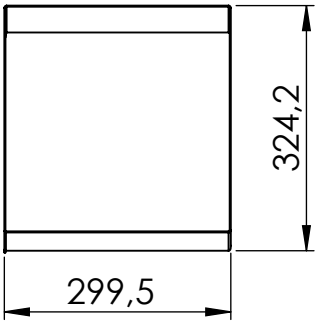

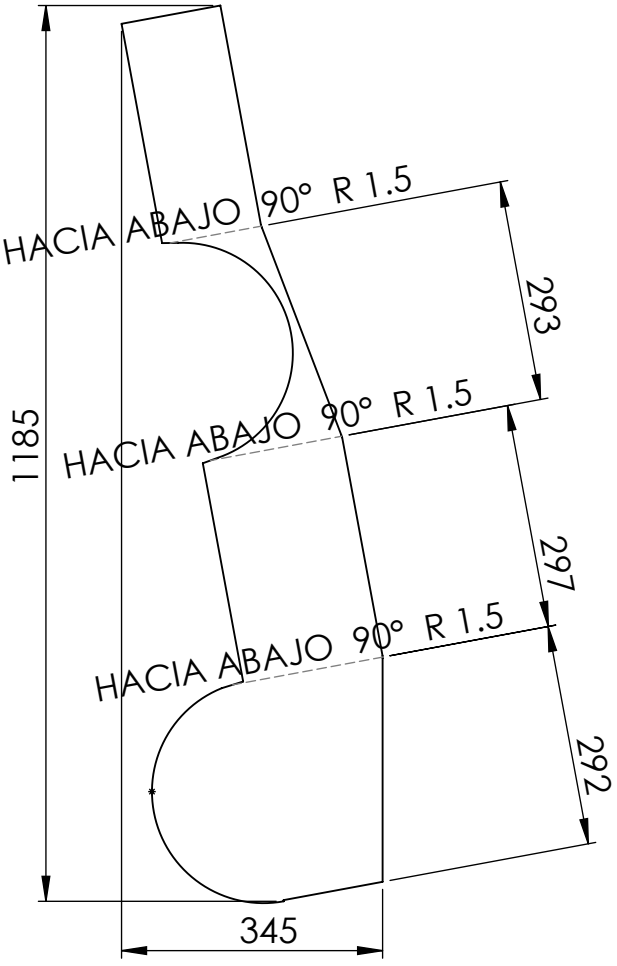

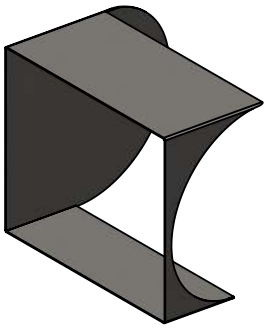

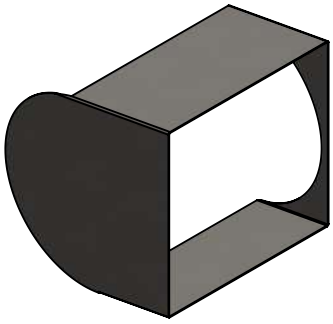

Observaciones:		Fecha	Nombre	INTI	**PLANO INTERNO**
	Dibujó	7/9/2026	E. Fiadino		
	Revisó				
	Aprobó	7/9/2026		Marcelo T. de Alvear 1168 -Mar del Plata - Te: (0223) 480-2801 (int. 305)	
	Escala: 1:10	Equipo: 01.02.Conexion__caño			Plano: 01.02.Conexion__caño.slddrw
					Cantidad: 1
Peso: 2,3 Kg	Toler. Rug.				Material: Chapa AISI 304 1,5mm
					Página:

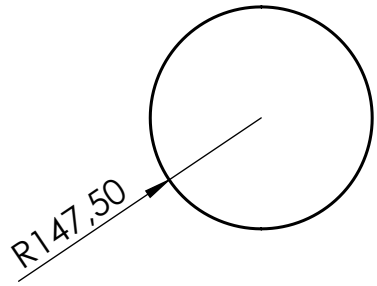



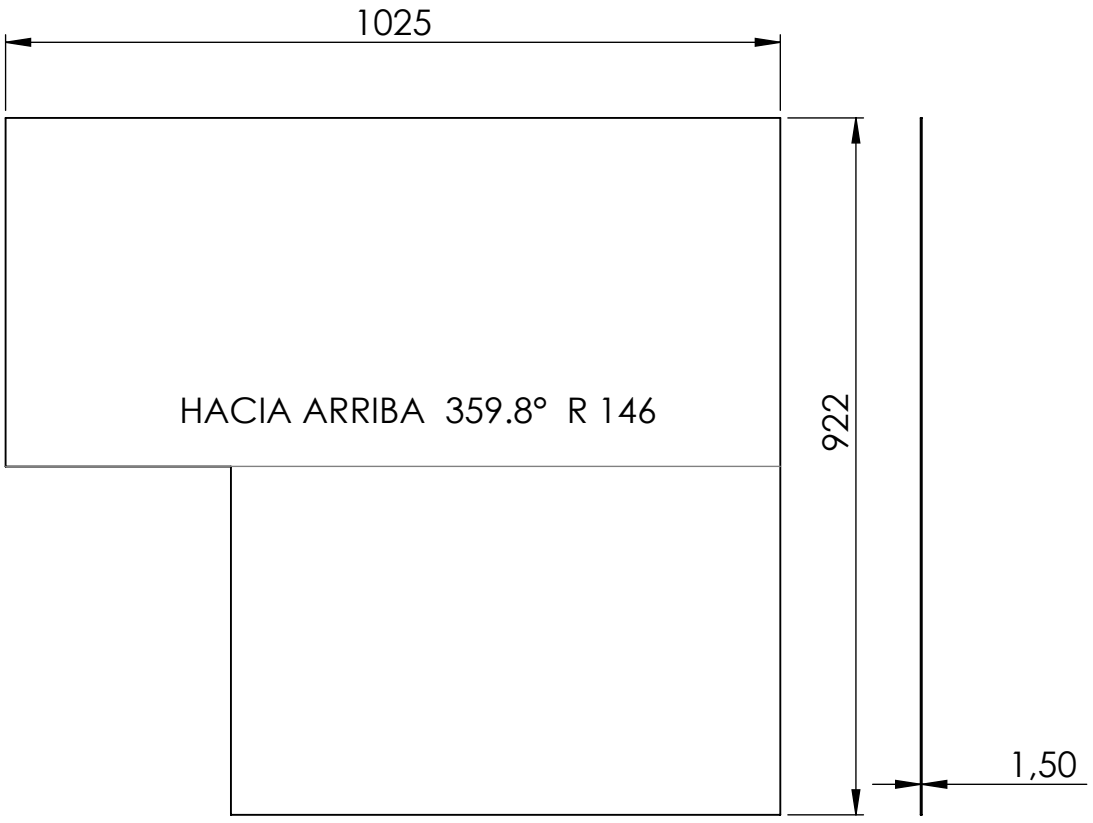

Observaciones:		Fecha	Nombre	INTI	**PLANO INTERNO**
	Dibujó	4/9/2026	E. Fiadino		
	Revisó				
	Aprobó	4/9/2026		Marcelo T. de Alvear 1168 -Mar del Plata - Te: (0223) 480-2801 (int. 325)	
	Escala: 1:10	Equipo:		Plano:	
		01.03.Caño 295		01.03.Caño 295.slddrw	
Peso: 9,7 kg	Toler.			Cantidad: 1	
	Rug.			Material: Chapa AISI 304 1,5mm	
				Página:	

N.º DE ELEMENTO	N.º DE PIEZA	CANTIDAD
1	01.06.codo	1
2	01.04.reduccion	1
3	01.06.03.tramo_recto_295	1

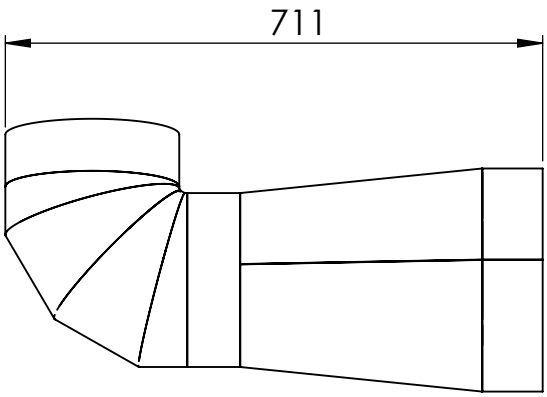

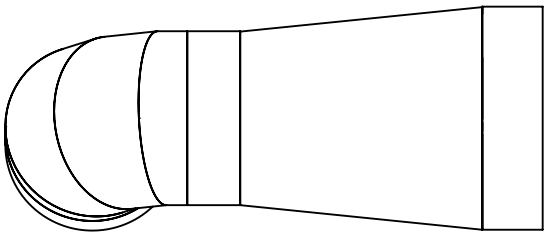

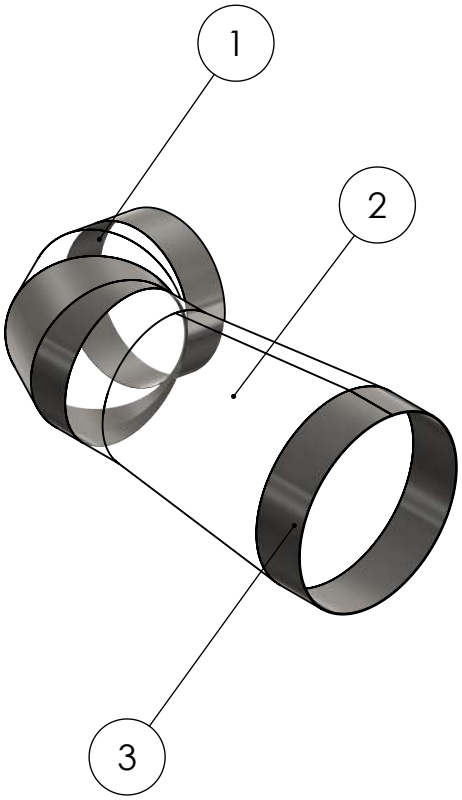

Observaciones: Ver planos de cada pieza.		Fecha	Nombre	**PLANO INTERNO**
	Dibujó	7/9/2026	E. Fiadino	
	Revisó			
	Aprobó	7/9/2026		Marcelo T. de Alvear 1168 -Mar del Plata - Te: (0223) 480-2801 (int. 325)
	Escala: 1:10	Equipo: 01.Succion__2		Plano: 01.Succion__2.slddrw
Peso: 7 Kg	Toler. Rug.			Cantidad: 1
				Material: Chapa AISI 304 1,5mm
				Página:



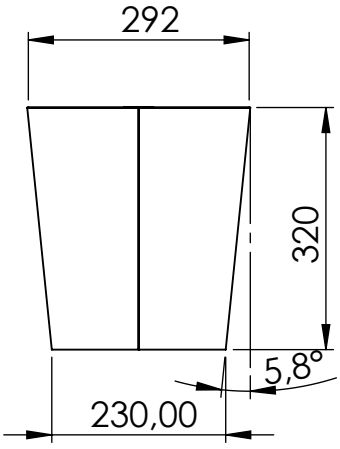

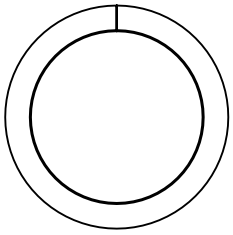

HACIA ABAJO 178.98° AGUDO

Observaciones:		Fecha	Nombre	INTI	**PLANO INTERNO**
	Dibujó	7/9/2026	E. Fiadino		
	Revisó				
	Aprobó	7/9/2026		Marcelo T. de Alvear 1168 -Mar del Plata - Te: (0223) 480-2801 (int. 325)	
	Escala: 1:10	Equipo:		Plano:	
		01.04.reduccion		01.04.reduccion.slddrw	
Peso: 3,2 Kg	Toler.			Cantidad: 1	
	Rug.			Material: Chapa AISI 304 1,5mm	
				Página:	

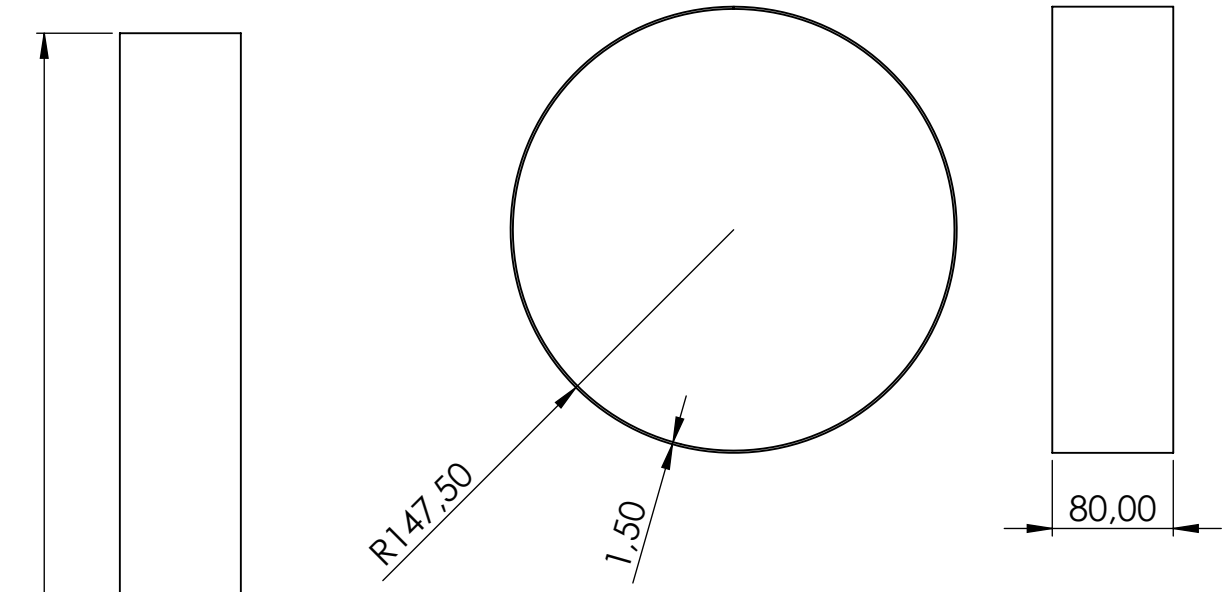

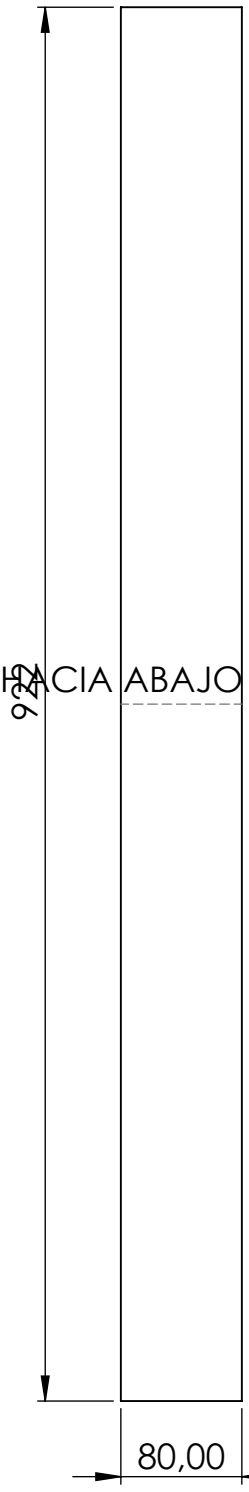



Observaciones:		Fecha	Nombre	INTI	**PLANO INTERNO**
	Dibujó	7/9/2026	E. Fiadino		
	Revisó				
	Aprobó	7/9/2026		Marcelo T. de Alvear 1168 -Mar del Plata - Te: (0223) 480-2801 (int. 305)	
	Escala: 1:5	Equipo: 01.06.03.tramo_recto_295		Plano: 01.06.03.tramo_recto_295.slddrw	
Peso: 0,9 Kg	Toler. Rug.			Cantidad: 1	
				Material: Chapa AISI 304 1,5mm	
				Página:	

N.º DE ELEMENTO	N.º DE PIEZA	CANTIDAD
1	01.06.02.gajo_15	2
2	01.06.01.gajo_30	2
3	01.06.02.tramo_recto	2

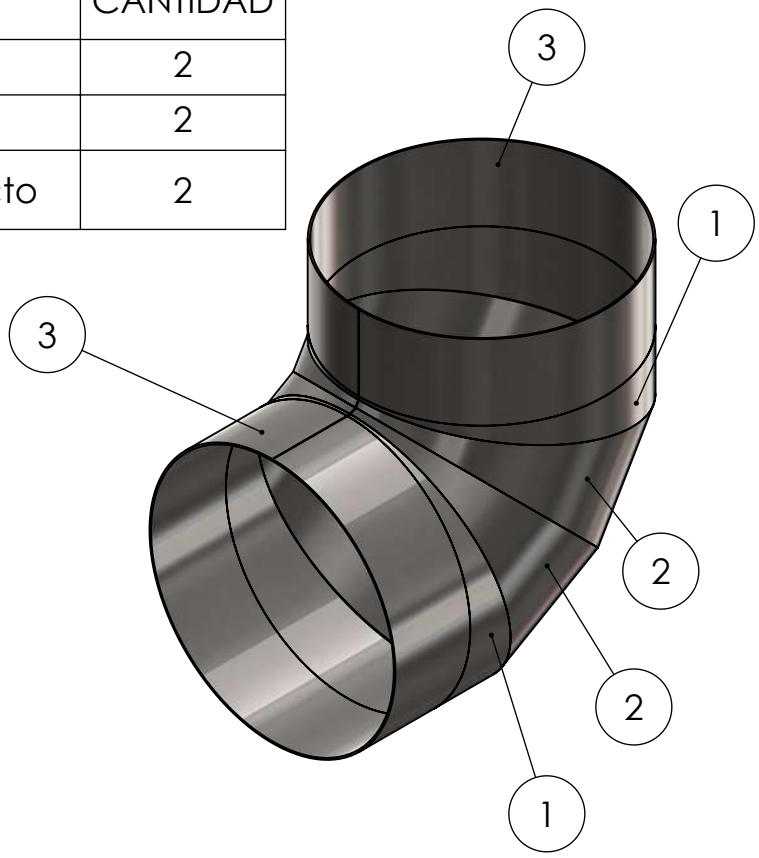

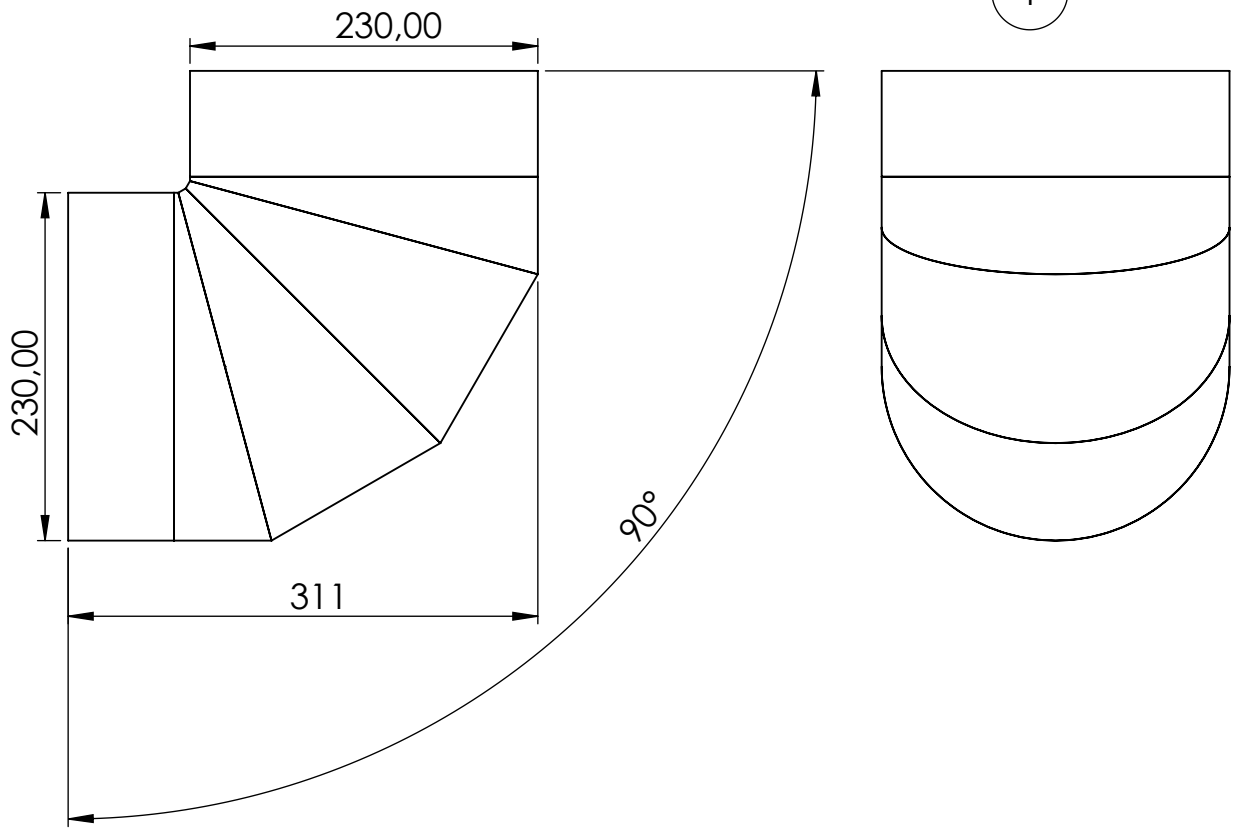

Observaciones: Ver planos de cada pieza		Fecha	Nombre	**PLANO INTERNO**
	Dibujó	7/9/2026	E. Fiadino	INTI
	Revisó			
	Aprobó	7/9/2026		Marcelo T. de Alvear 1168 -Mar del Plata - Te: (0223) 480-2801 (int. 325)
	Escala: 1:5	Equipo: 01.06.codo		Plano: 01.06.codo.slddrw
Peso: 2,95 Kg	Toler. Rug.			Cantidad: 1
				Material: Chapa AISI 304 1,5mm.
				Página:

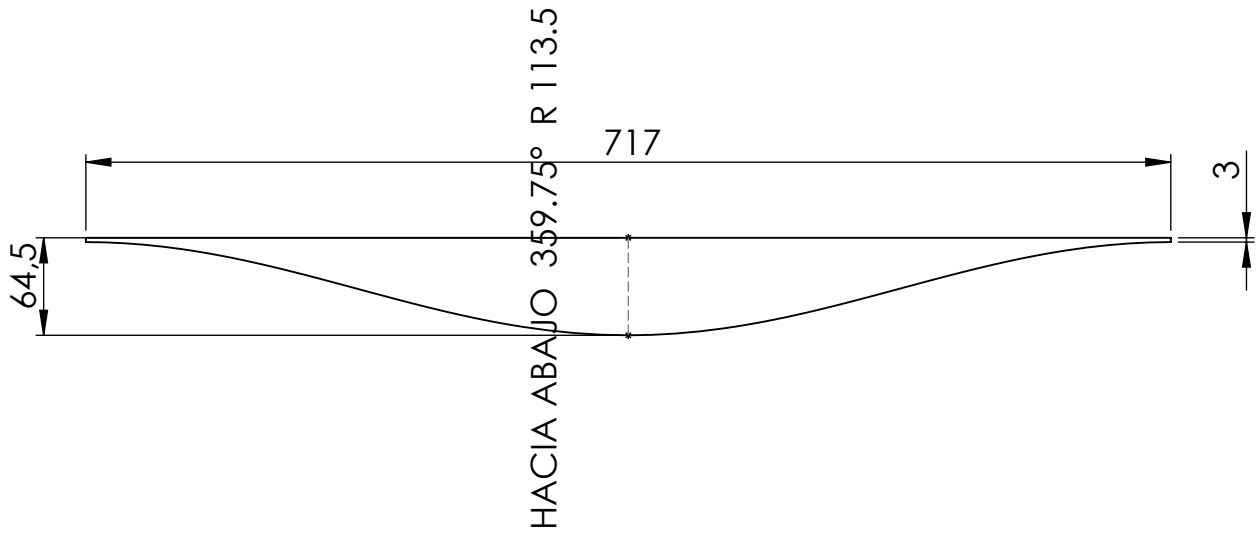

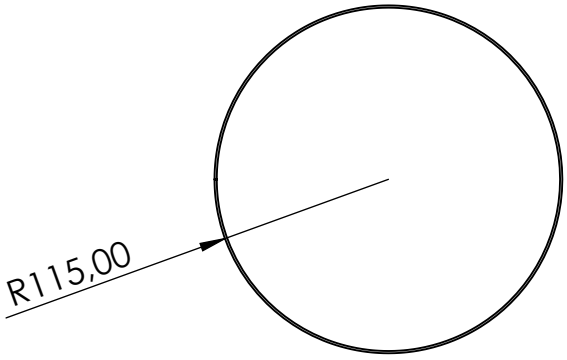

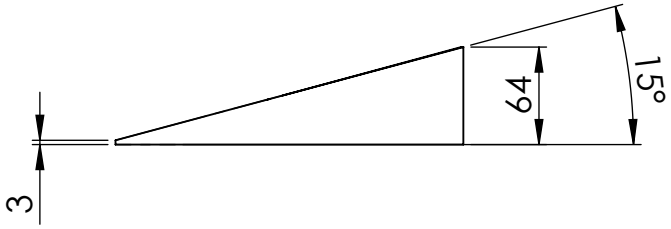

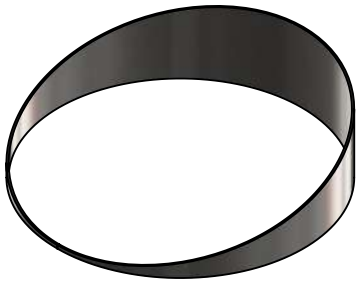

Observaciones:		Fecha	Nombre	**PLANO INTERNO**
	Dibujó	7/9/2026	E. Fiadino	INTI
	Revisó			
	Aprobó	7/9/2026		Marcelo T. de Alvear 1168 -Mar del Plata - Te: (0223) 480-2801 (int. 325)
	Escala: 1:5	Equipo:		Plano:
		01.06.02.gajo__15		01.06.02.gajo__15.slddrw
Peso: 0,3 Kg	Toler.			Cantidad: 2
	Rug.			Material: Chapa AISI 304 1,5mm.
				Página:

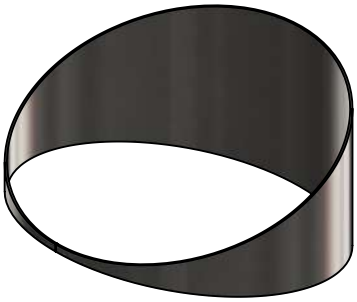

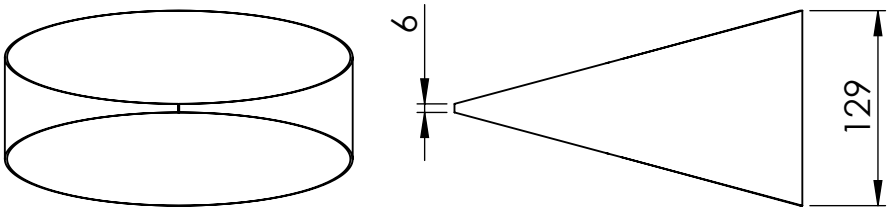

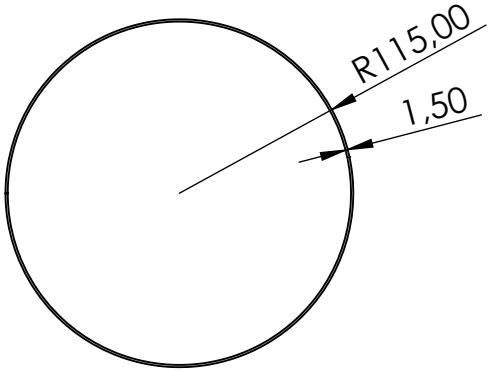

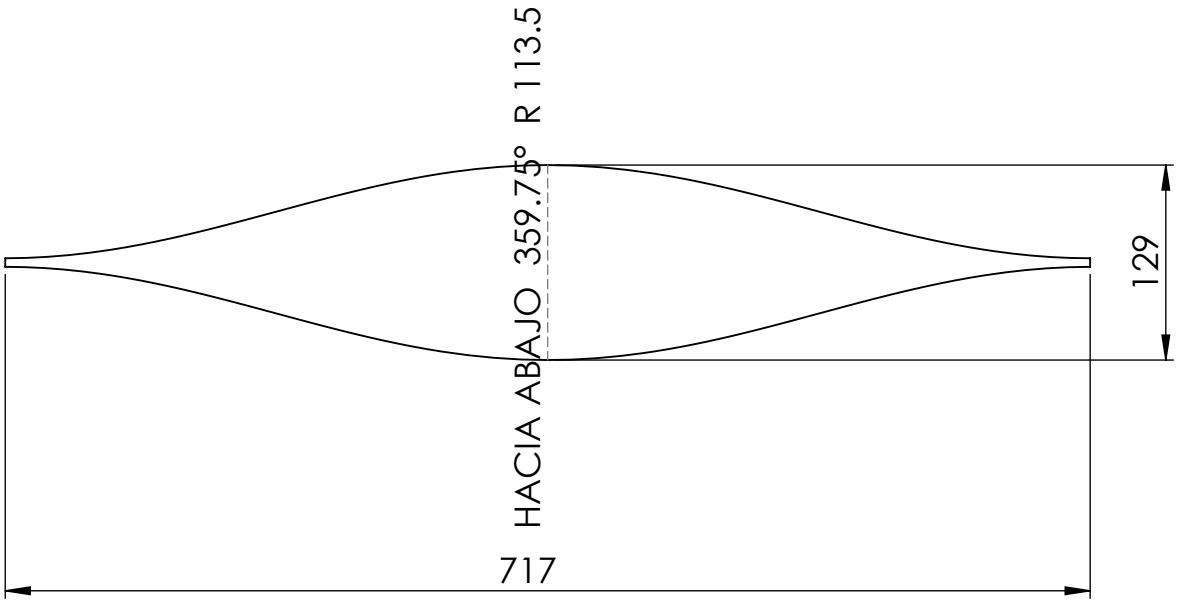

Observaciones:		Fecha	Nombre	INTI	**PLANO INTERNO**
	Dibujó	7/9/2026	E. Fiadino		
	Revisó				
	Aprobó	7/9/2026		Marcelo T. de Alvear 1168 -Mar del Plata - Te: (0223) 480-2801 (int. 325)	
	Escala: 1:5	Equipo: 01.06.01.gajo__30			Plano: 01.06.01.gajo__30.slddrw
Peso: 0,6 Kg	Toler. Rug.				Cantidad: 2
					Material: Chapa AISI 304 1,5mm.
					Página:

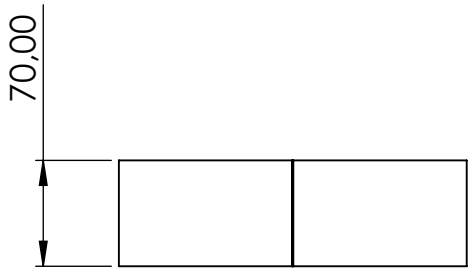



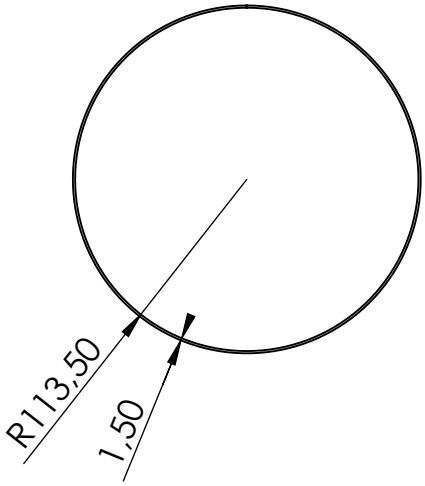

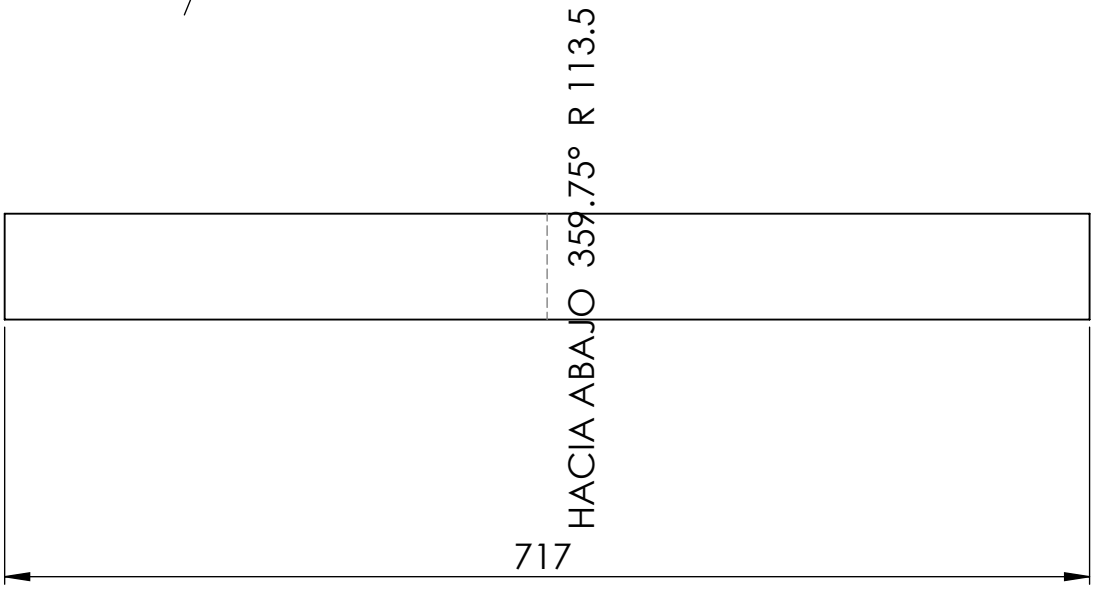

Observaciones:		Fecha	Nombre	INTI	**PLANO INTERNO**
	Dibujó	7/9/2026	E. Fiadino		
	Revisó				
	Aprobó	7/9/2026		Marcelo T. de Alvear 1168 -Mar del Plata - Te: (0223) 480-2801 (int. 325)	
	Escala: 1:5	Equipo:			Plano:
		01.06.02.tramo_recto			01.06.02.tramo_recto.slddrw
Peso: 0,6 Kg	Toler.				Cantidad: 2
	Rug.				Material: Chapa AISI 304 1,5mm
					Página:

N.º DE ELEMENTO	N.º DE PIEZA	CANTIDAD
1	02.01.brida_reduccion	1
2	02.04.reduccion	1
3	02.03.tramo_recto	1
4	02.02.brida_extractor	1

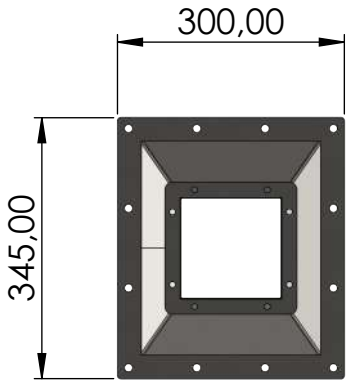

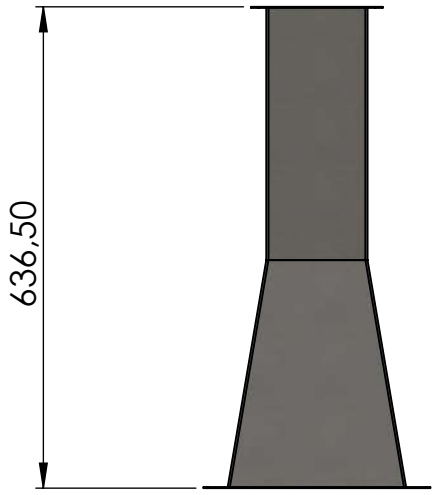

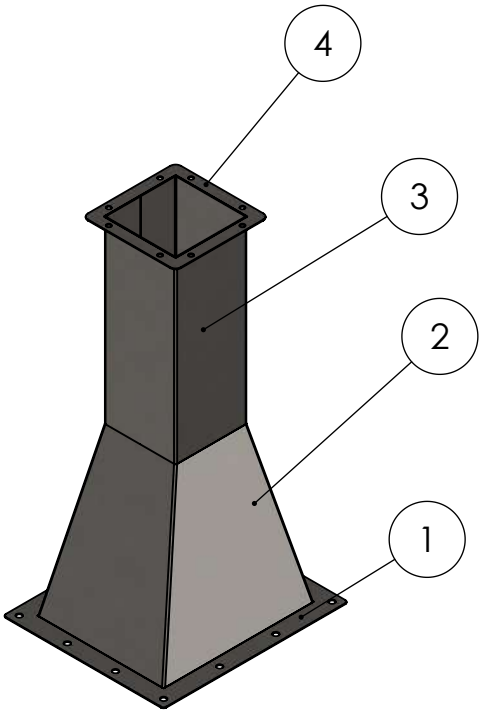

Observaciones: Ver planos de cada pieza.		Fecha	Nombre	**PLANO INTERNO**
	Dibujó	7/9/2026	E. Fiadino	
	Revisó			
	Aprobó	7/9/2026		Marcelo T. de Alvear 1168 -Mar del Plata - Te: (0223) 480-2801 (int. 325)
	Escala: 1:10	Equipo: 02.Descarga		Plano: 02.Descarga.slddrw
Peso: 5,5 Kg	Toler. Rug.			Cantidad: 1
				Material: Chapa AISI 304 1,5mm
				Página:

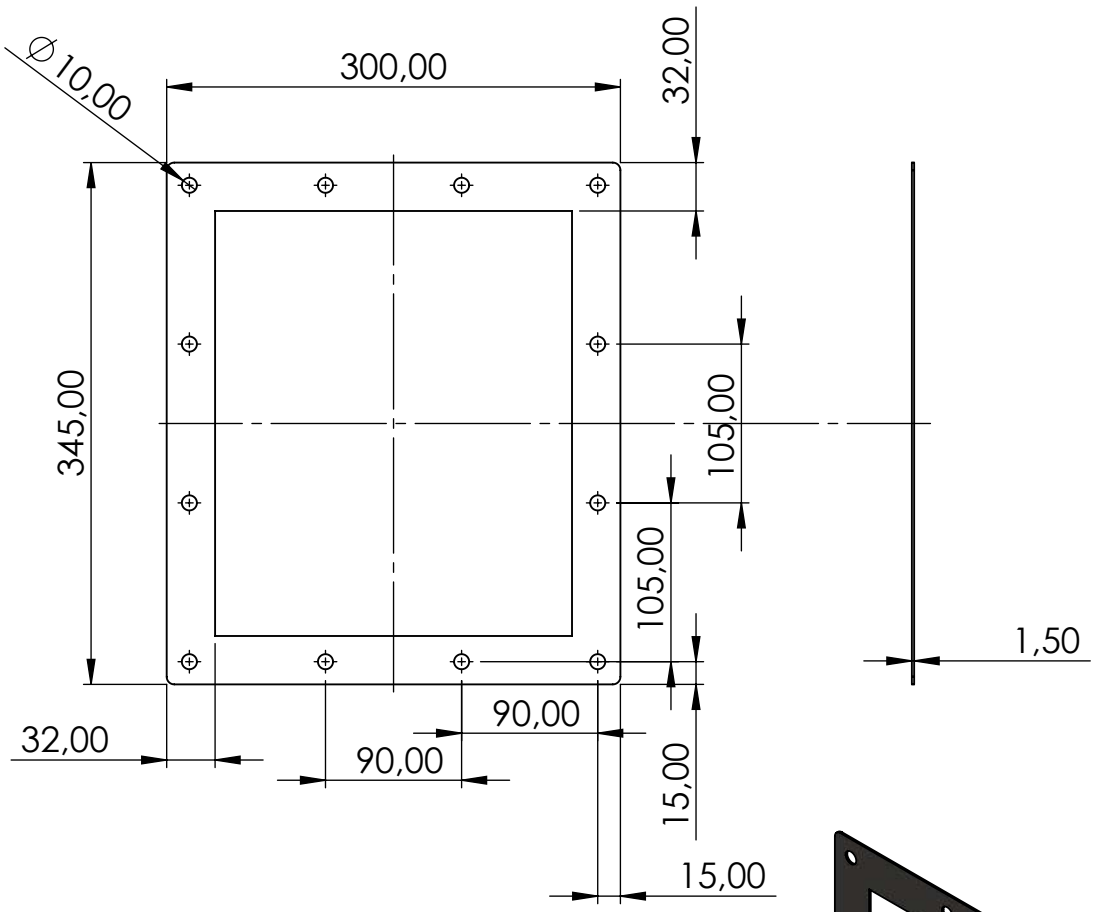

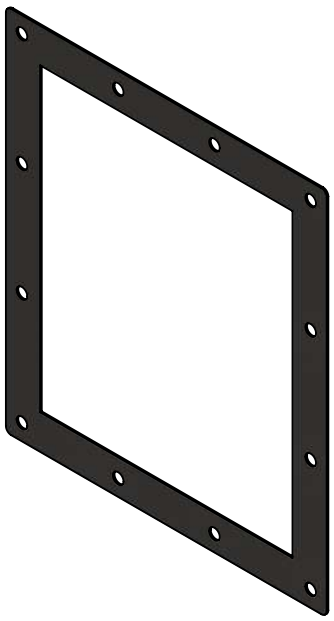

Observaciones:		Fecha	Nombre	INTI	**PLANO INTERNO**
	Dibujó	7/9/2026	E. Fiadino		
	Revisó				
	Aprobó	7/9/2026		Marcelo T. de Alvear 1168 -Mar del Plata - Te: (0223) 480-2801 (int. 325)	
	Escala: 1:5	Equipo: 02.01.brida__reduccion			Plano: 02.01.brida__reduccion.slddrw
Peso: 0,45 Kg	Toler. Rug.				Cantidad: 1
					Material: Chapa AISI 304 1,5mm.
					Página:

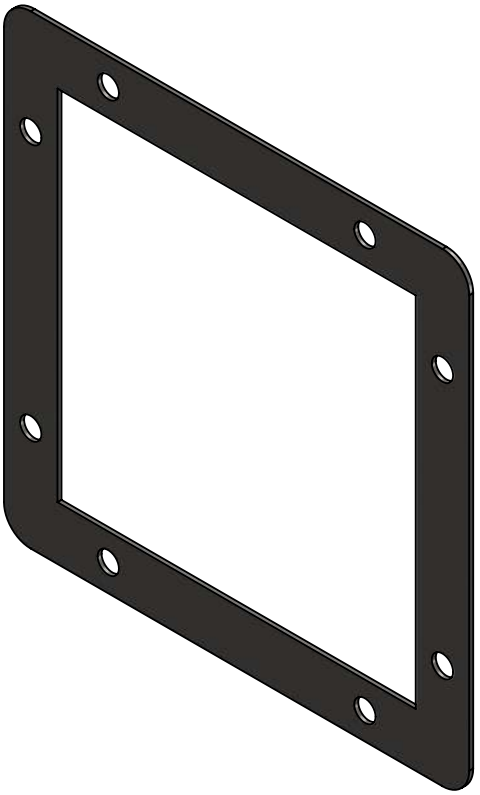

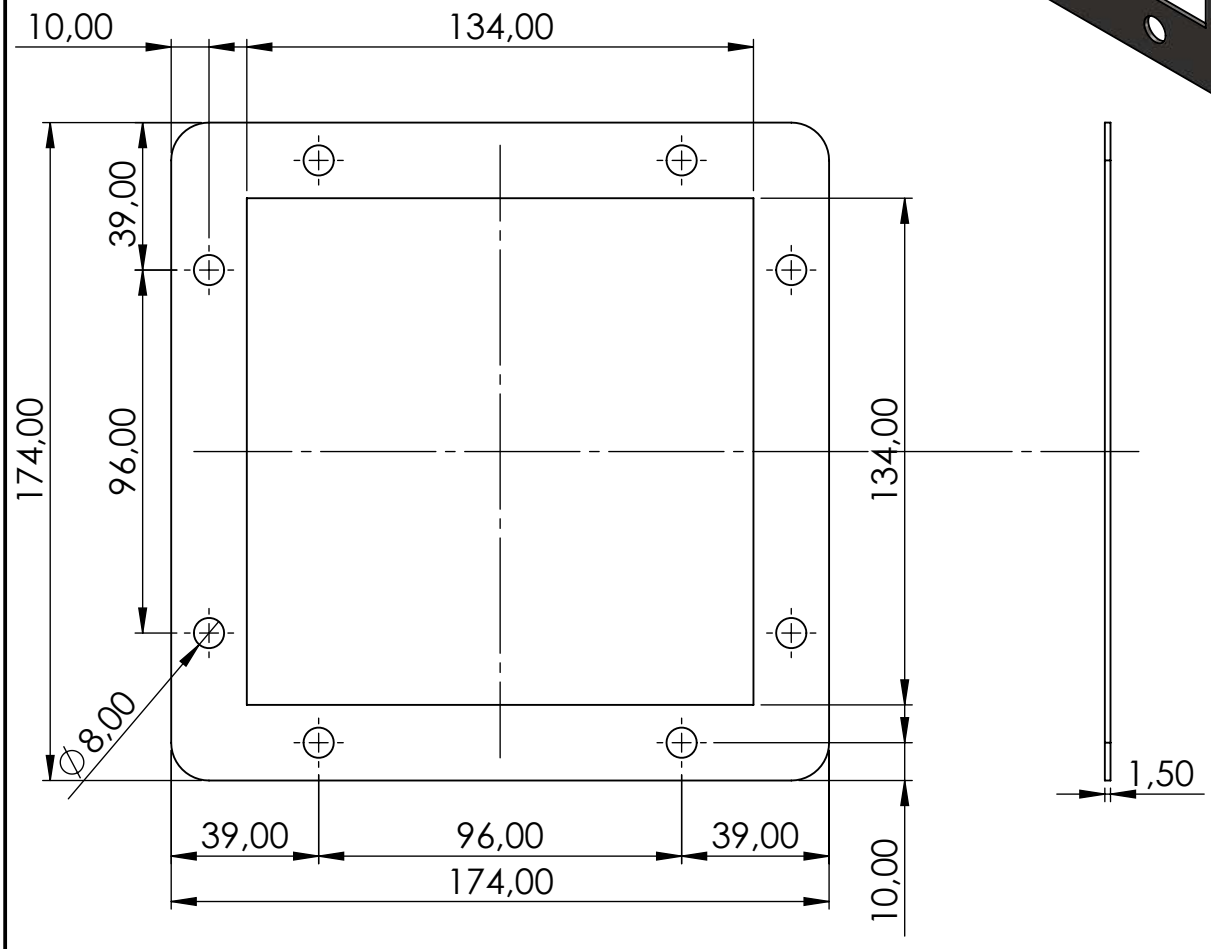

Observaciones:		Fecha	Nombre	**PLANO INTERNO**
	Dibujó	7/9/2026	E. Fiadino	INTI
	Revisó			
	Aprobó	7/9/2026		Marcelo T. de Alvear 1168 -Mar del Plata - Te: (0223) 480-2801 (int. 325)
	Escala: 1:2	Equipo: 02.02.brida_extractor		Plano: 02.02.brida_extractor.slddrw
Peso: 0,14 Kg	Toler. Rug.			Cantidad: 1
				Material: Chapa AISI 304 1,5mm
				Página:

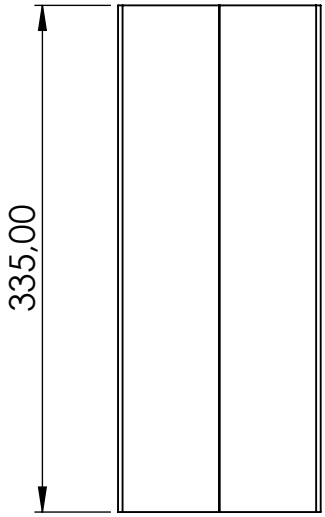

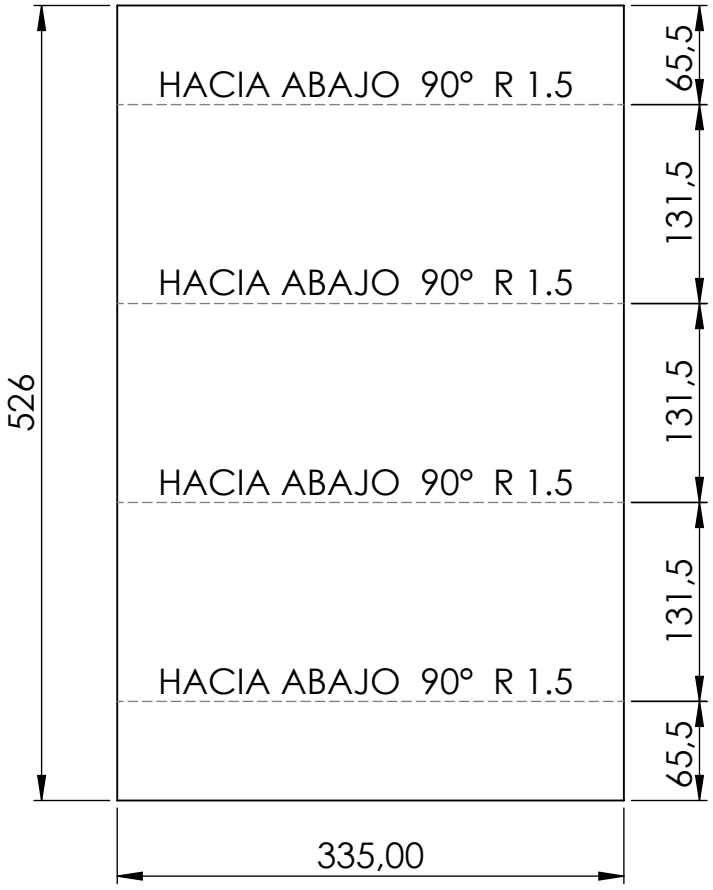

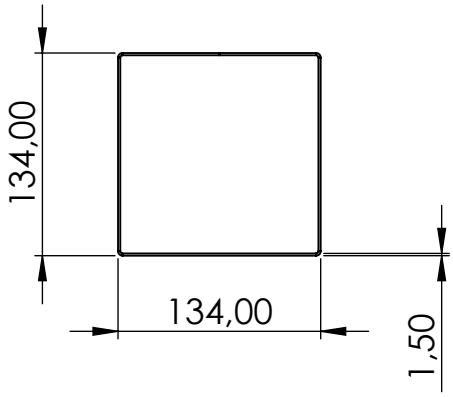

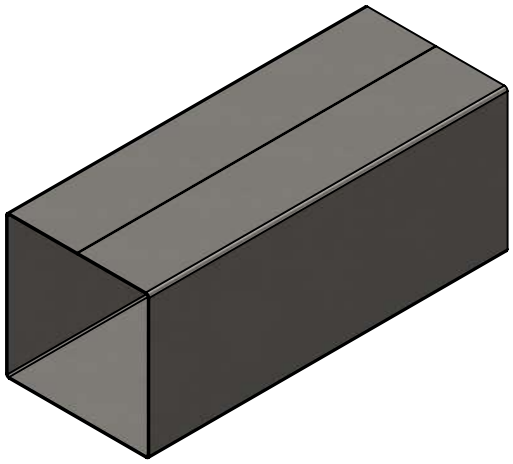

Observaciones:		Fecha	Nombre	INTI	**PLANO INTERNO**
	Dibujó	7/9/2026	E. Fiadino		
	Revisó				
	Aprobó	7/9/2026		Marcelo T. de Alvear 1168 -Mar del Plata - Te: (0223) 480-2801 (int. 325)	
	Escala: 1:5	Equipo: 02.03.tramo_recto		Plano: 02.03.tramo_recto.slddrw	
				Cantidad: 1	
Peso: 2,1 Kg	Toler. Rug.			Material: Chapa AISI 304 1,5mm	
				Página:	

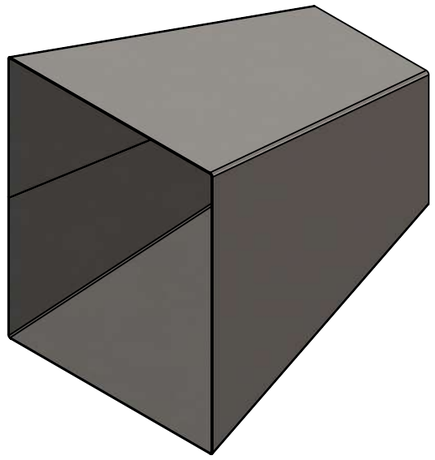

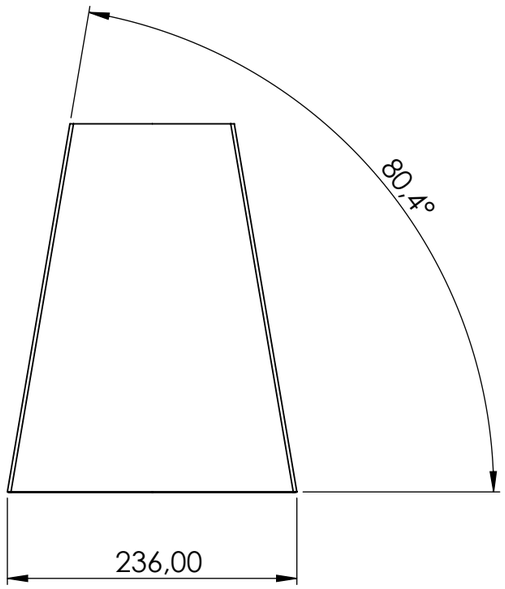

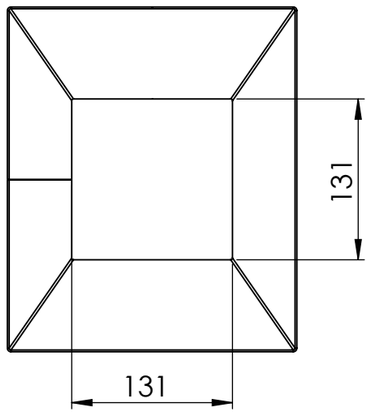

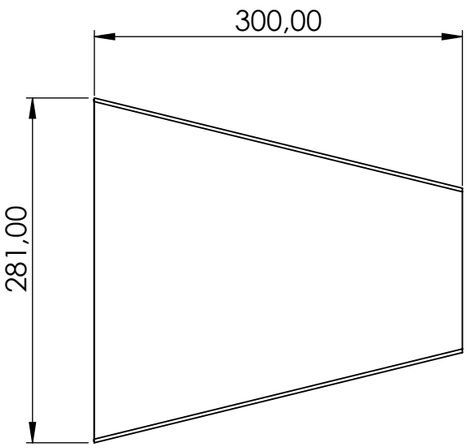

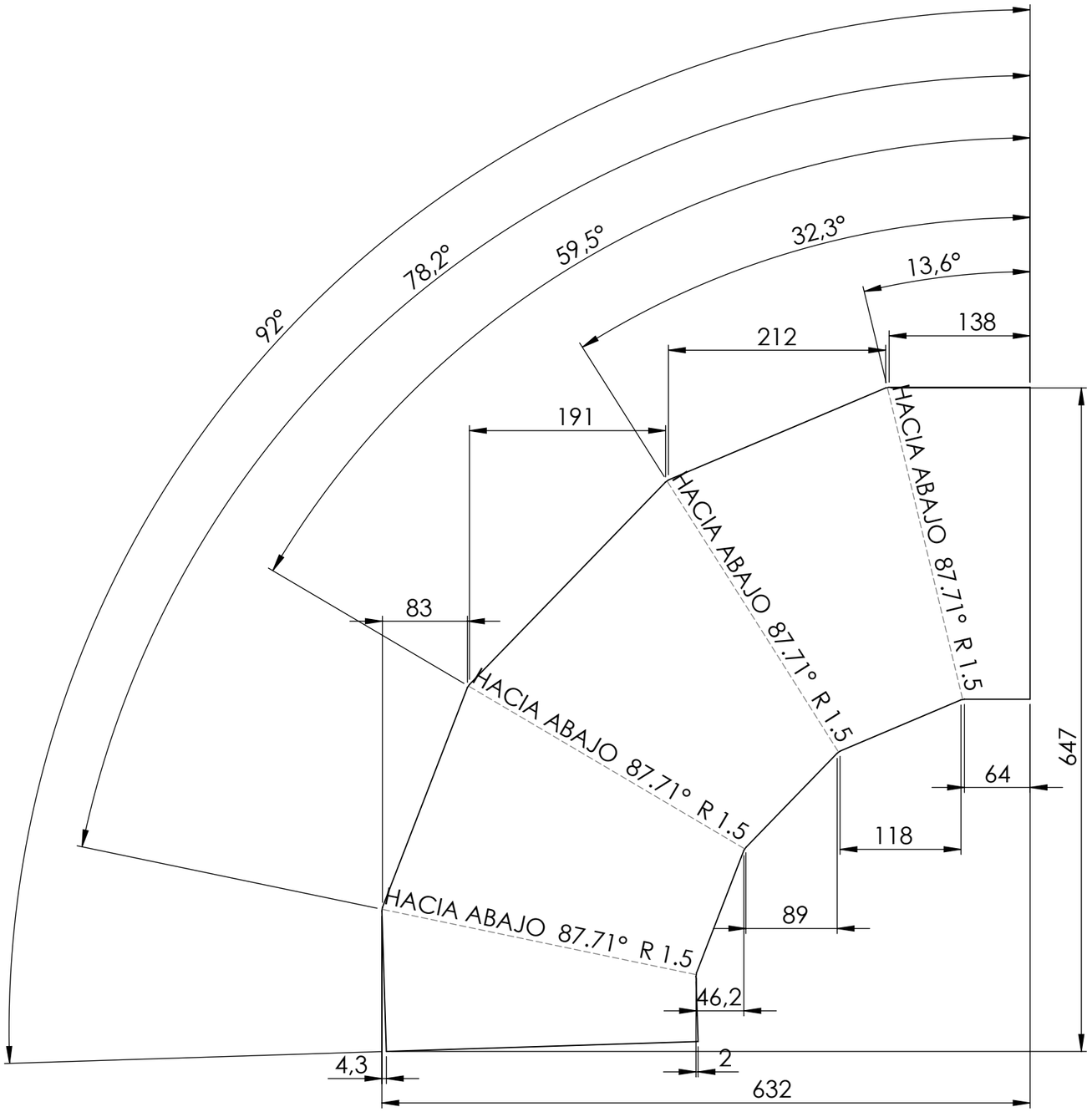

Observaciones:		Fecha	Nombre	INTI **PLANO INTERNO**
	Dibujó	7/9/2026	E. Fiadino	
	Revisó			
	Aprobó	7/9/2026		Marcelo T de Alvear 1168 – Mar del Plata – Te: (0223) 480-2801 (int 305)
	Escala: 1:5	Equipo: 02.04.reduccion		Plano: 02.04.reduccion.slddrw
	Toler.			Cantidad: 1
Peso: 2,85 Kg	Rug.			Material: Chapa AISI 304 1,5mm.