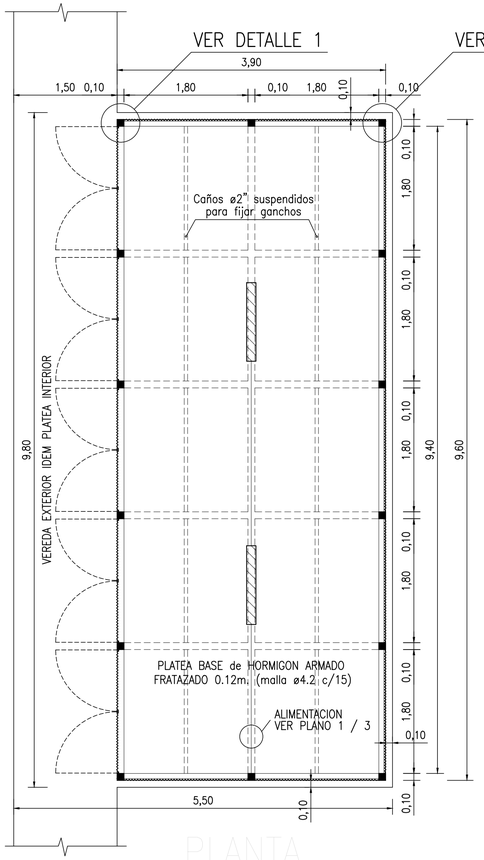

PLANTA

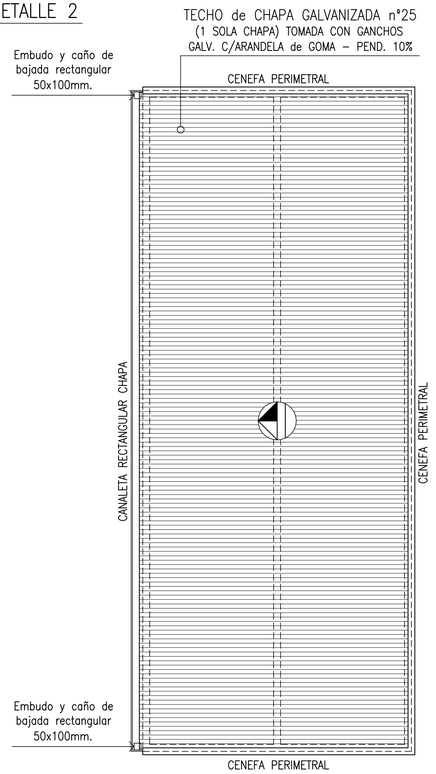

PLANTA de TECHO

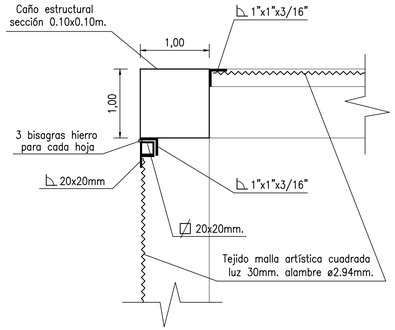

DETALLE 1

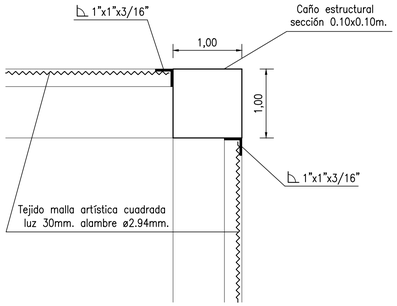

DETALLE 2

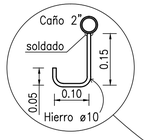

DETALLE
GANCHO PARA
BICICLETA
(Cant.: 40)

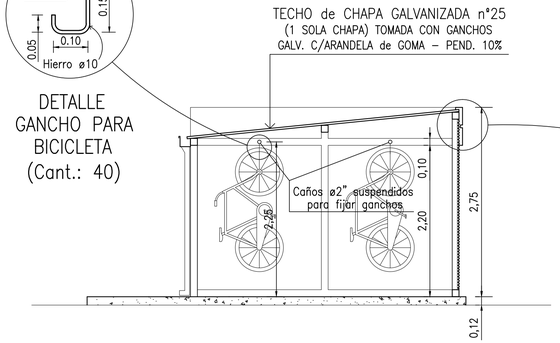

CORTE 1–1'

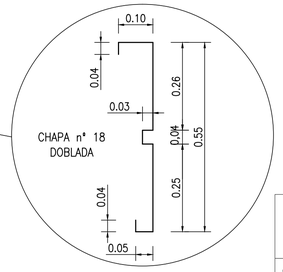

DETALLE CENEFA PERIMETRAL

REFERENCIAS

* EL CONJUNTO de LA ESTRUCTURA, EL TEJIDO MALLA ARTISTICA, HIERROS VARIOS y CENEFA PERIMETRAL LLEVARÁN CONVERTIDOR de OXIDO y 3 MANOS de ESMALTE SINTETICO COLORES A DETERMINAR.

* CADA CONJUNTO DE 2 PUERTAS de ACCESO LLEVARA PASADOR ARRIBA y ABAJO EN 1 HOJA, PASADOR PA–
–RA CERRAR AMBAS HOJAS ENTRE SI y CANDADO de BRONCE COMO CIERRE de SEGURIDAD.

ARTEFACTO MAREA LED 220/840 (150 x 1270 x 94 mm.)
2 TUBOS LED 20 W – 3800 lm – FRIO (4000 K), MARCA LUMENAC, ENCENDIDO CON CELULA FOTOELECTRICA EXTERIOR MODELO 8 FN2C, MARCA LUMNIA.

DETALLE BICICLETERO
Y MOTERO

UNC UNIVERSIDAD NACIONAL DEL CENTRO
DE LA PROVINCIA DE BUENOS AIRES
DIRECCION GENERAL DE OBRAS Y PROYECTOS

2 / 3

OBRA : RESIDENCIA UNIVERSITARIA MODULO 2 OBRAS COMPLEMENTARIAS 2 ETAPA
CAMPUS UNIVERSITARIO TANDIL

PLANO :
DETALLE DE BICICLETERO Y MOTERO

DIBUJO: M.B.
ESCALA/S : 1:50
FECHA: JUNIO 2016

Arq. MARCOS BARRIONUEVO
Dirección General de Obras y Proyectos

Arq. OSVALDO D. DADIEGO
Dirección General de Obras y Proyectos